高男　　羽球雙打　：共 50隊， 50場，取前八名(5-8名並列)

詳細時間及場地　　請看賽程總表

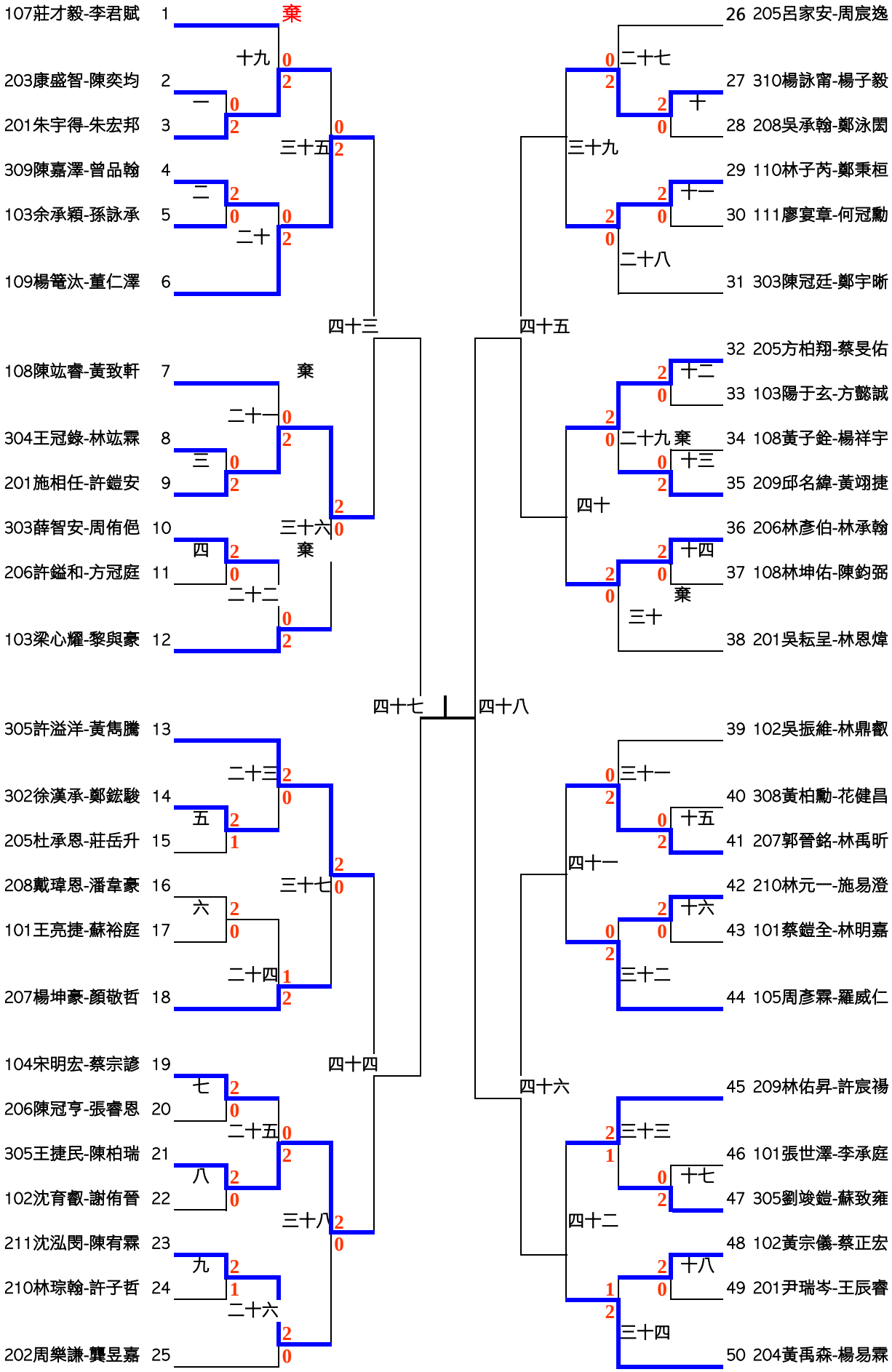

高女　羽球雙打 ：共 63 隊， 63場，，取前八名(5-8名並列)
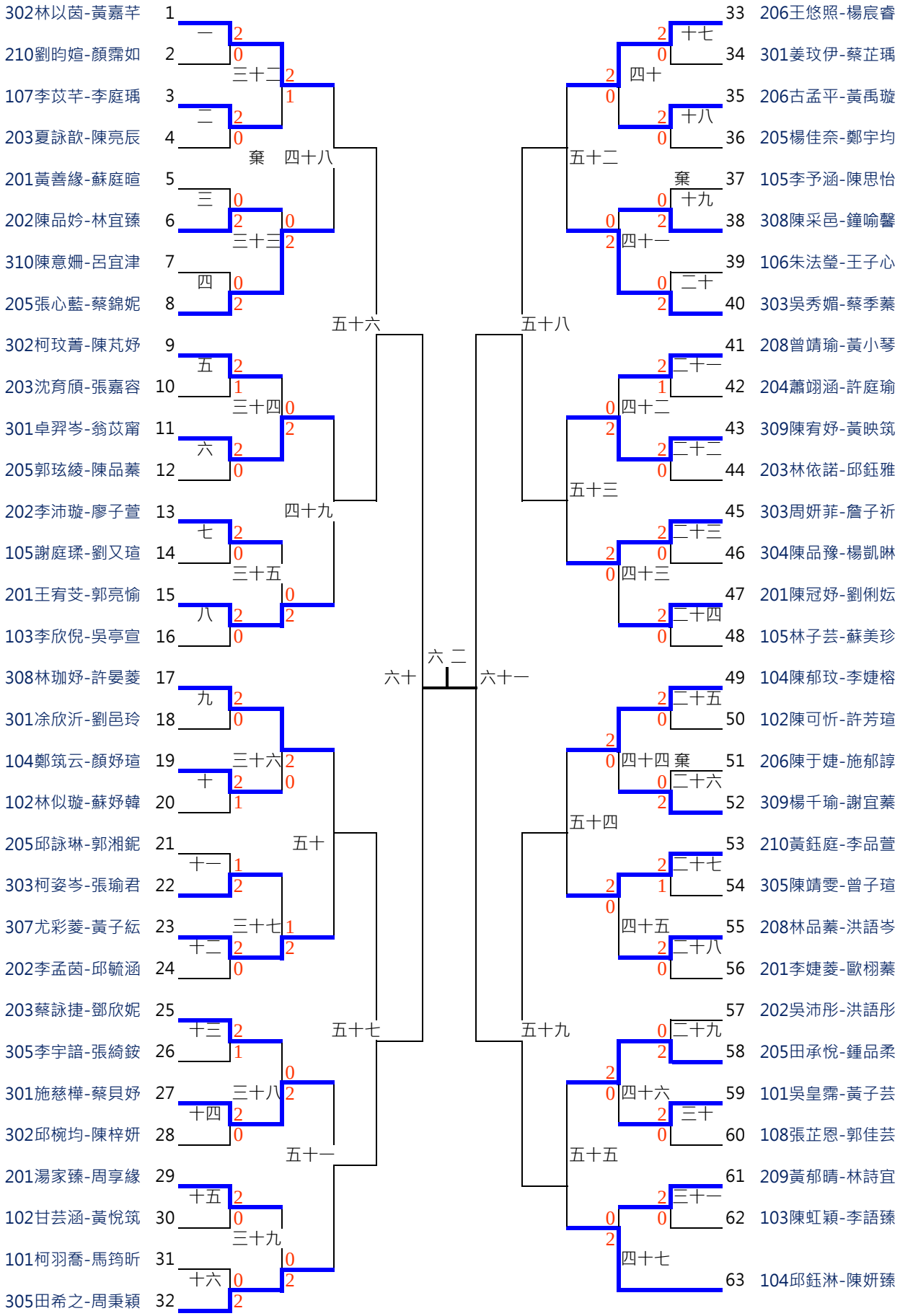
詳細時間及場地　　請看賽程總表